El Corte Inglés

SILLA – CAMEL

MOD. NORA 510-03190

Por favor, lea las instrucciones cuidadosamente antes de montarlo para garantizar un funcionamiento seguro y satisfactorio.
Por favor, leia as instruções cuidadosamente antes de usar para garantir o funcionamento seguro e satisfatório deste produto.
Please read the instructions carefully before use to ensure safe and satisfactory operation of this product.

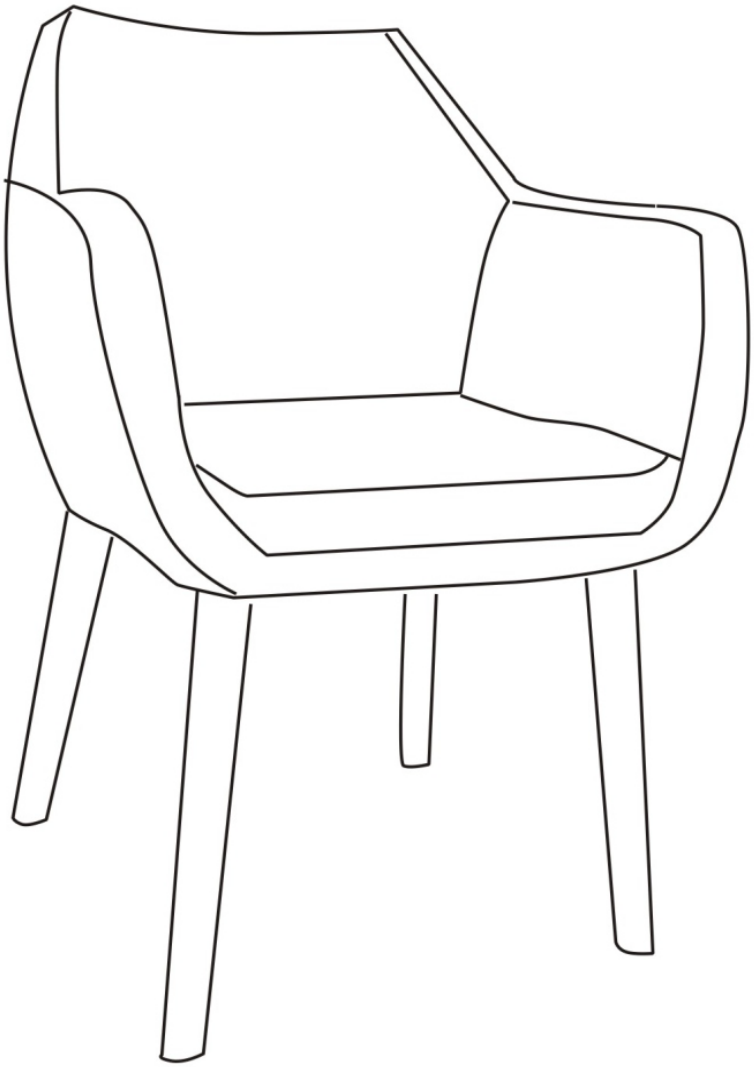

INSTRUCCIONES DE MONTAJE
IMPORTANTE:
LEA LAS INSTRUCCIONES DETENIDAMENTE Y CONSÉRVELAS PARA CONSULTAS POSTERIORES
- POR FAVOR, NO SE DESHAGA DE NINGUNA PARTE DEL MATERIAL DE EMBALAJE HASTA QUE HAYA COMPROBADO QUE CONTENÍA TODAS LAS PIEZAS Y ACCESORIOS.
- ANTES DE EMPEZAR A MONTAR SU NUEVO MUEBLE, LE ROGAMOS QUE LO REVISE PARA ASEGURARSE DE QUE LE HAN SUMINISTRADO TODAS LAS PIEZAS Y ACCESORIOS.
- SIGA LAS INSTRUCCIONES CON EXACTITUD, DADO QUE DESVIARSE DE ELLAS PUEDE ANULAR LA GARANTÍA DEL PRODUCTO Y PRESENTAR UN RIESGO PARA LA SEGURIDAD.
- SE RECOMIENDA REALIZAR EL MONTAJE SOBRE UNA SUPERFICIE BLANDA, COMO UNA ALFOMBRA, PARA EVITAR PROVOCAR DAÑOS.
- REVISE Y VUELVA A APRETAR PERIÓDICAMENTE TODOS LOS ELEMENTOS DE SUJECIÓN.
- LIMPIE TODAS LAS SUPERFICIES CADA SEMANA CON UN PAÑO LIMPIO. NO LIMPIE NINGUNA SUPERFICIE CON PRODUCTOS ABRASIVOS O QUÍMICOS AGRESIVOS.

INSTRUÇÕES DE MONTAGEM
IMPORTANTE:
LEIA AS INSTRUÇÕES DETENIDAMENTE E CONSERVE-AS PARA CONSULTAS POSTERIORES
- NÃO DEITE FORA A CAIXA ATÉ TER VERIFICADO TODAS AS PEÇAS E CONJUNTOS DE FIXAÇÃO.
- ANTES DE COMEÇAR A MONTAGEM DA SUA NOVA PEÇA DE MOBILIÁRIO, CERTIFIQUE-SE DE QUE TEM TODAS AS PEÇAS E FIXADORES FORNECIDOS.
- SIGA TODAS AS INSTRUÇÕES POR COMPLETO, POIS O NÃO SEGUIMENTO DESTAS PODE ANULAR A SUA GARANTIA E CONSTITUIR UM POSSÍVEL RISCO DE SEGURANÇA.
- RECOMENDAMOS QUE A MONTAGEM SEJA FEITA NUMA SUPERFÍCIE SUAVE, COMO UMA CARPETE, PARA EVITAR DANOS.
- VERIFIQUE PERIODICAMENTE E VOLTE A APERTAR TODAS AS PEÇAS DE FIXAÇÃO.
- LIMPE SEMANALMENTE TODA A SUPERFÍCIE COM UM PANO LIMPO. NÃO LIMPE NENHUMA SUPERFÍCIE COM PRODUTOS QUÍMICOS OU ABRASIVOS.

ASSEMBLY INSTRUCTIONS
IMPORTANT:
READ CAREFULLY - RETAIN FOR FUTURE REFERENCE
- PLEASE DO NOT DISCARD ANY OF THE PACKING UNTIL YOU HAVE CHECKED ALL THE PARTS AND THE FITTINGS.
- BEFORE YOU BEGIN TO ASSEMBLY YOU NEW PIECE OF FURNITURE, PLEASE CHECK TO ENSURE THAT ALL PARTS & FITTINGS HAVE BEEN SUPPLIED.
- FOLLOW THE INSTRUCTION CLOSELY AS DEVIATION FROM, MAY VOID YOUR WARRANTY AND PRESENT A POSSIBLE SAFETY RISK.
- IT IS RECOMMENDED THAT THE ASSEMBLY IS DONE ON A SOFT SURFACE, LIKE CARPET TO AVOID ANY DAMAGE.
- PERIODICALLY CHECK AND RE-TIGHTEN ANY FASTENERS.
- WIPE DOWN ALL SURFACE WEEKLY WITH A CLEAN CLOTH. DO NOT CLEAN ANY SURFACE WITH HARSH ABRASIVES OR CHEMICALS.

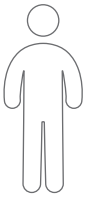

x1

A

×8

M6×14mm

B

×1

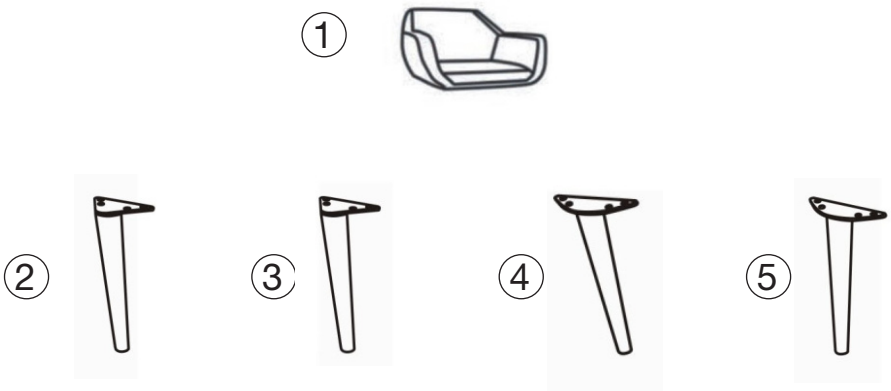

	mm	ud
1	580 x 570 x 475 mm	1
2	120 x 400 x 60 mm	1
3	120 x 400 x 60 mm	1
4	135 x 400 x 50 mm	1
5	135 x 400 x 50 mm	1

1

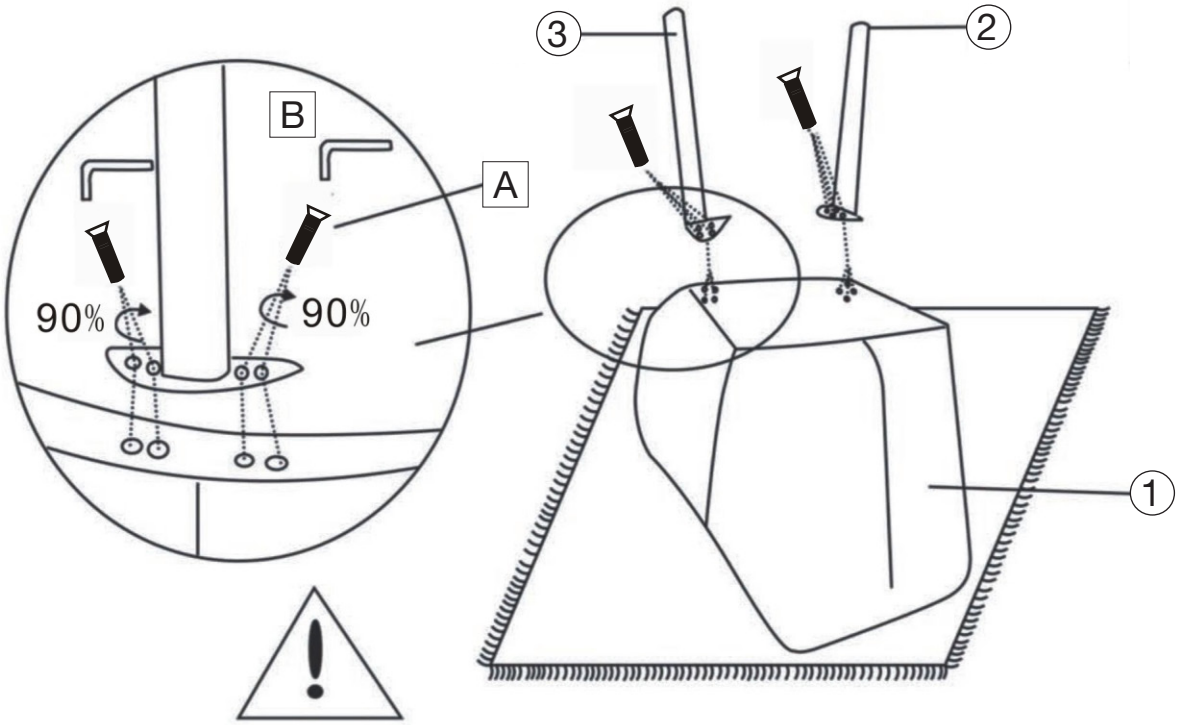

2

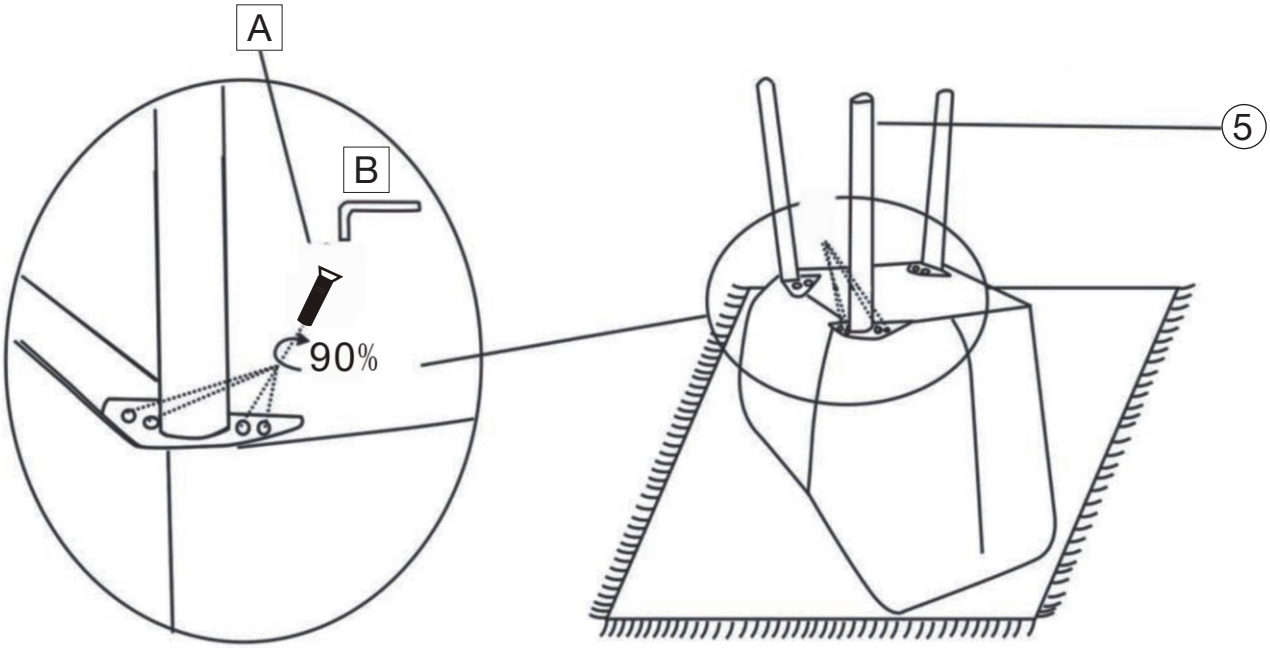

3

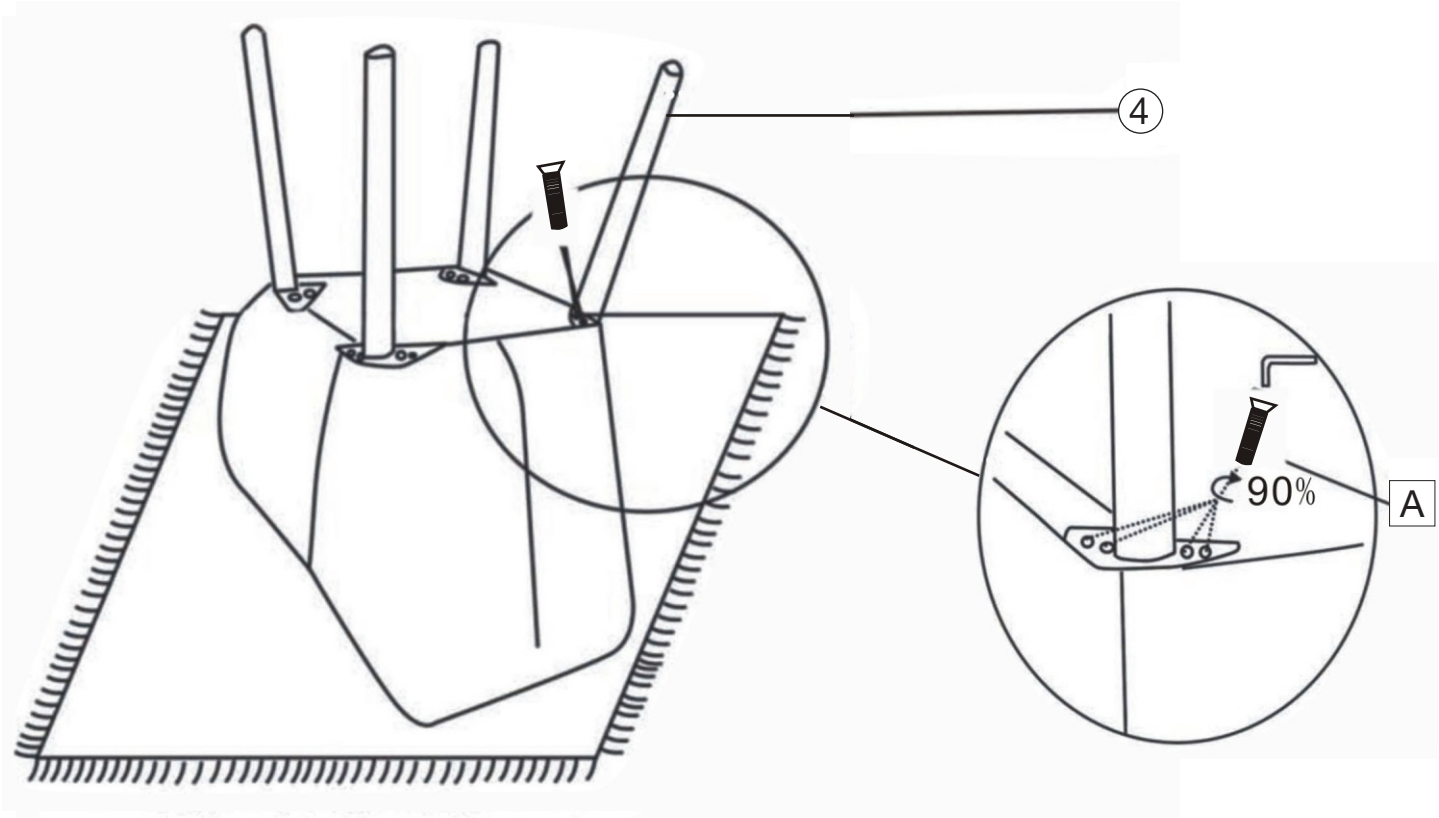

4

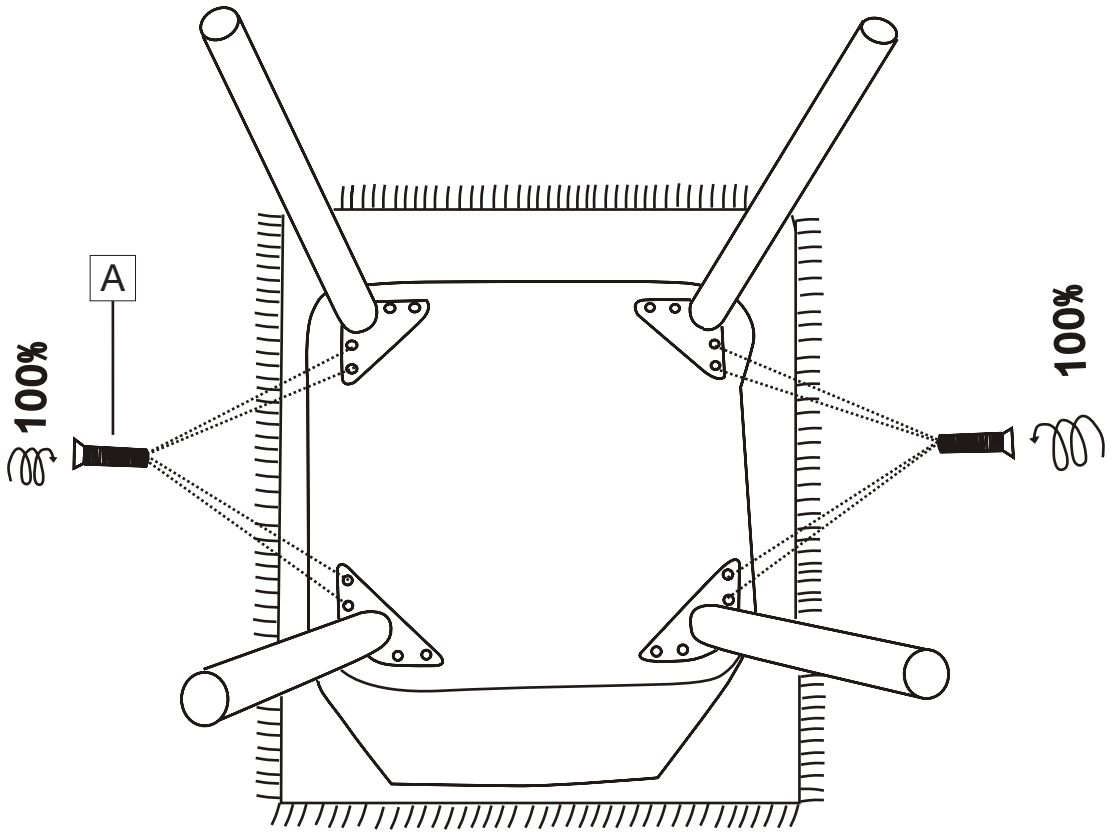

5

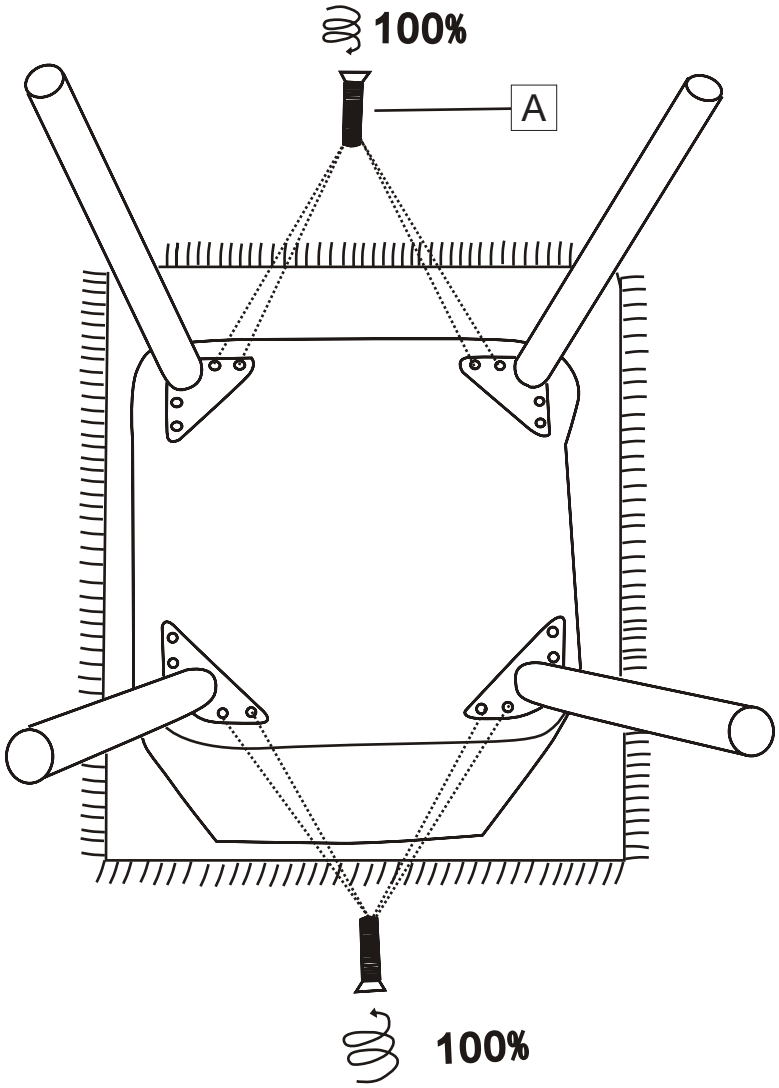

Obs!

Dette produkt er udstyret med en standard fodsko.
Til bløde eller specielt skrøbelige og exclusive gulve, bør der anvendes en special fodsko, for at undgå trykmærker og/eller ridser.

Kontakt din møbelforhandler for yderligere oplysninger!

Please note!

This product has been supplied with a standard foot cap.
For soft or specially fragile and exclusive floors we recommend to use a special foot cap in order to avoid pressure marks and/or scratches.

Please contact your furniture supplier for further information!

Bitte bemerken!

Dieses Produkt ist mit einem standard Fußgleiter geliefert.
Für weiche oder spezial zarte und exclusive Fußböden empfehlen wir einen speziellen Fußgleiter, um Druckmarken und/oder Ritze zu vermeiden.

Bitte setzen Sie sich mit Ihrem Möbelhändler für weitere Informationen in Verbindung!

Atención

Este producto está equipado con topes.
En caso de pisos blandos y frágiles, se debe de adquirir topes especiales para evitar marcas y/o rayaduras.

Por favor contactar su proveedor para mayor información

Avis important !

Ce produit est équipé d'un embout standard.
Pour les parquets exclusifs qui sont mous et très fragiles, on doit utiliser un embout specialle pour éviter des marques et/ou des rayures.

Pour des renseignements supplémentaires contactez vôtre marchand de meubles.

INSTRUCCIONES DE LIMPIEZA
– Limpie todas las superficies cada semana con un paño limpio. No limpie ninguna superficie con productos abrasivos.

INSTRUÇÕES DE LIMPEZA
– Limpe semanalmente toda a superfície com um pano limpo. Não limpe nenhuma superfície com produtos químicos ou abrasivos.

CLEANING INSTRUCTIONS
– Wipe down all surface weekly with a clean cloth. Do not clean any surface with harsh abrasives or chemicals.

El Corte Inglés S.A.
Hermosilla 112 – 28009 Madrid
España / Espanha / Spain. NIF: A-28017895
Fabricado en / na China / Made in China
elcorteingles.es