ESCRITORIO

MOD. LINCOLN, 504-00579

Por favor, lea las instrucciones cuidadosamente antes de montarlo para garantizar un funcionamiento seguro y satisfactorio.

Por favor, leia as instruções cuidadosamente antes de usar para garantir o funcionamento seguro e satisfatório deste produto.

Please read the instructions carefully before use to ensure safe and satisfactory operation of this product.

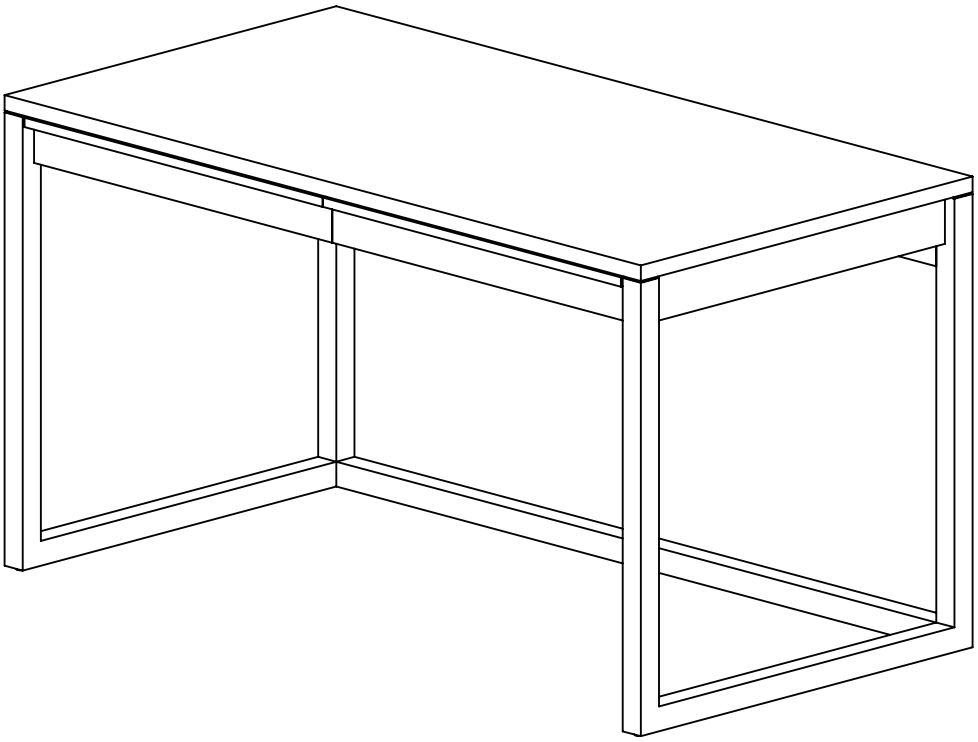

INSTRUCCIONES DE MONTAJE
IMPORTANTE:
LEA LAS INSTRUCCIONES DETENIDAMENTE Y CONSÉRVELAS PARA CONSULTAS POSTERIORES
-Por favor, no se deshaga de ninguna parte del material de embalaje hasta que haya comprobado que contenía todas las piezas y accesorios.
-Antes de empezar a montar su nuevo mueble, le rogamos que lo revise para asegurarse de que le han suministrado todas las piezas y accesorios.
-Siga las instrucciones con exacitud,dado que desviarse de ellas puede anular la garantía del producto y presentar un riesgo para la seguridad.
-Se recomienda realizar el montaje sobre una superficie blanda, como una alfombra, para evitar provocar daños.
-Revise y vuelva a apretar periódicamente todos los elementos de subjection.
-Limpie todas las superficies cada semana con un paño limpio. No limpie ninguna superficie con productos abrasivos o químicos agresivos.

INSTRUÇÕES DE MONTAGEM
IMPORTANT:
LEIA AS INSTRUÇÕES DETENIDAMENTE E CONSERVE-AS PARA CONSULTAS POSTERIORES
-Não deite fora a caixa até ter verificado todas as peças e conjuntos de fixação.
-Antes de começar a montagem da sua nova peça de mobiliário, certifique-se de que tem todas as peças e fixadores fornecidos.
-Siga todas as instruções por completo, pois o não seguimento detas pode anular a sua garantia e constituir um possível risco de segurança.
-Recomendamos que a montagem seja feita numa superfície suave, como uma carpete, para evitar danos.
-Verifique periodicamente e volte a apertar todas as peças de fixação.
-Limpe semanalmente toda a superfície com um pano limpo. Não limpe nenhuma superfície com produtos químicos ou abrasivos.

ASSEMBLY INSTRUCTIONS
IMPORTANT:
READ CAREFULLY-RETAIN FOR FUTURE REFERENCE
-Please do not discard any of the packing until you have cheacked all the parts and the fittings.
-Before you begin to assembly you new piece of furniture, please check to ensure that all parts & fittings have been supplied.
-Follow the instruction closely as deviation from, may void your warranty and present a possible safety risk.
-It is recommended that the assembly is done on a soft surface, like carpet to avoid any damage.
-Periodically check and re-tighten any fasteners.
-Wipe down all surface weekly with a clean cloth. Do not clean any surface with harsh abrasives or chemicals.

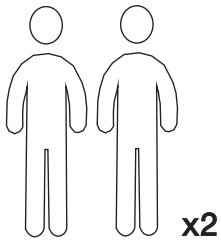

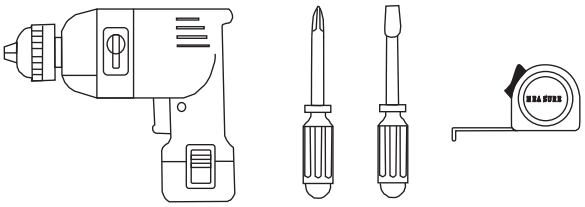

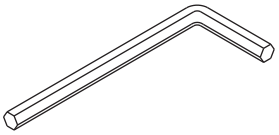

A
X1

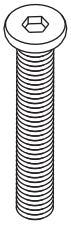

B
X8

C
X8

D
X4

E
X4

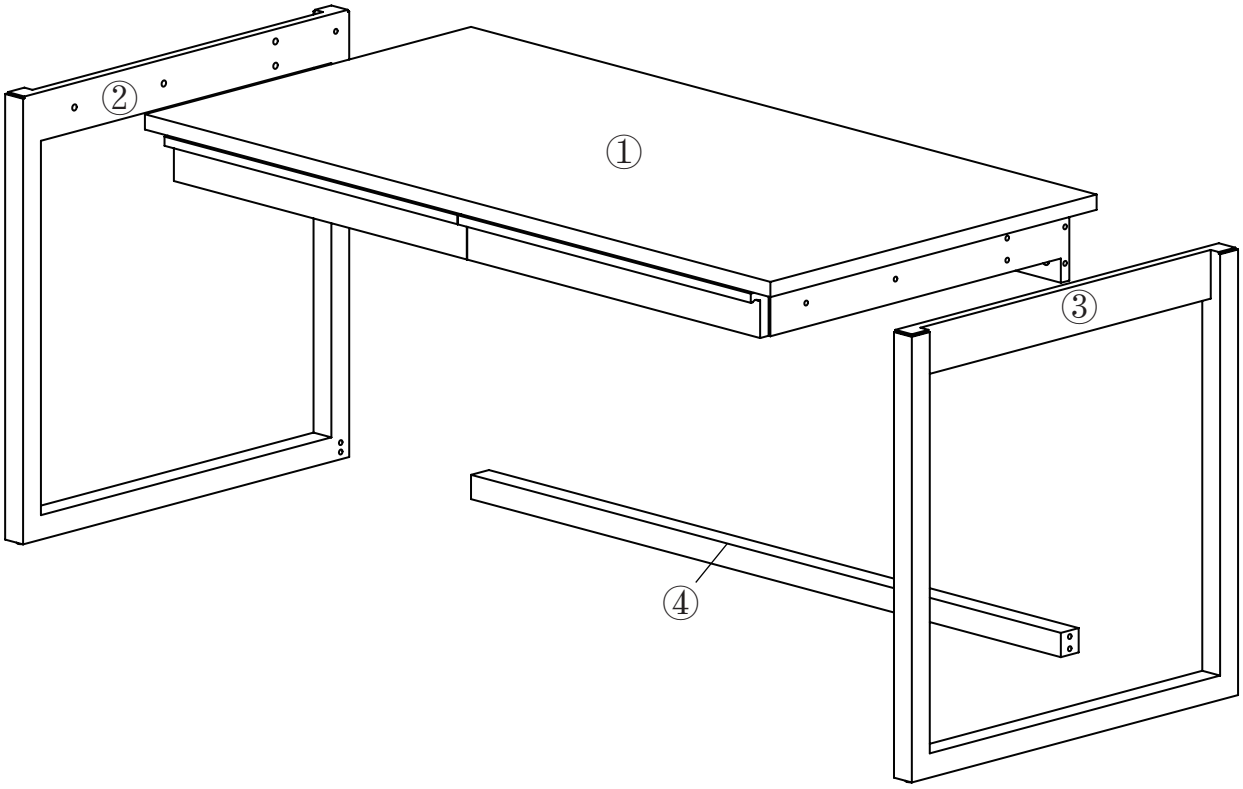

	mm	ud
1	1400x730x145	1
2	730x735x40	1
3	730x735x40	1
4	1320x40x40	1

1

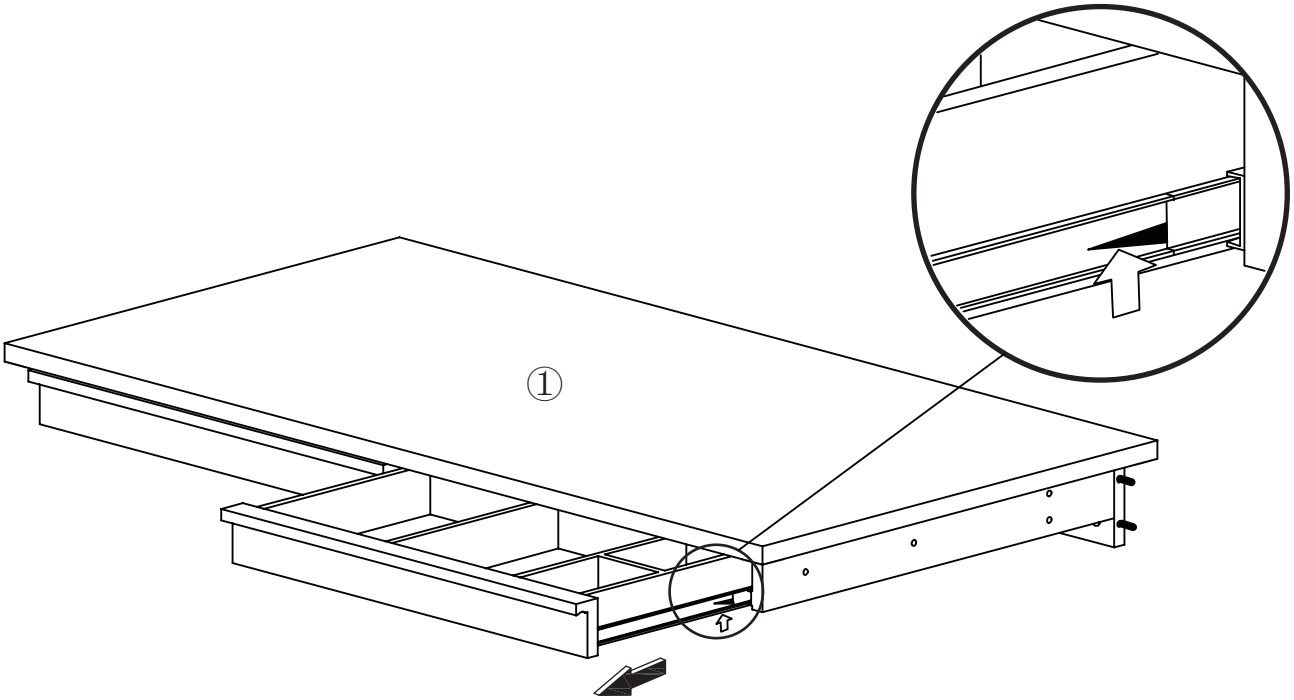

2

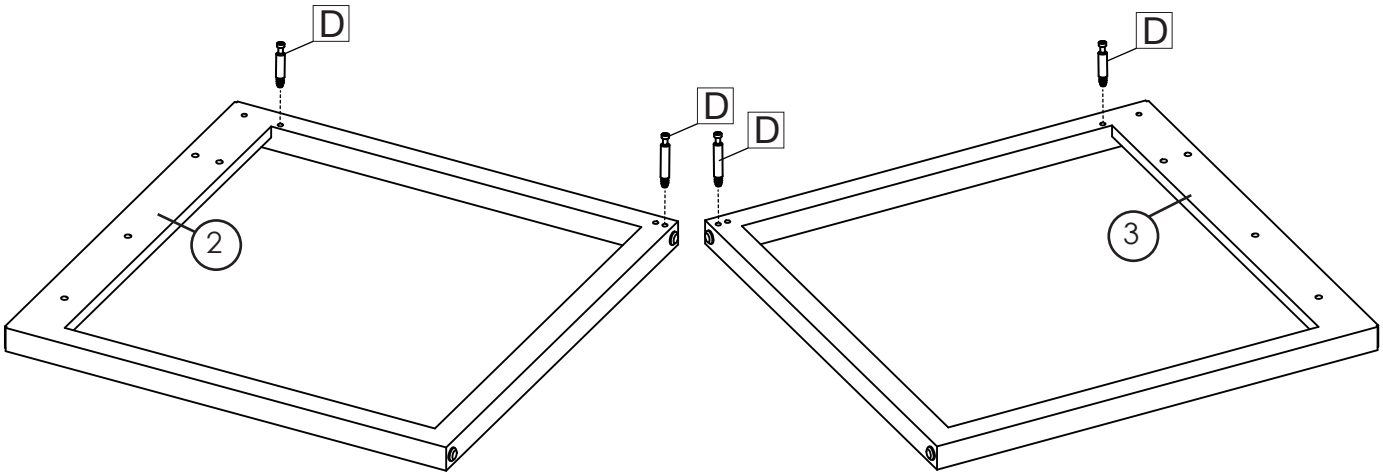

3

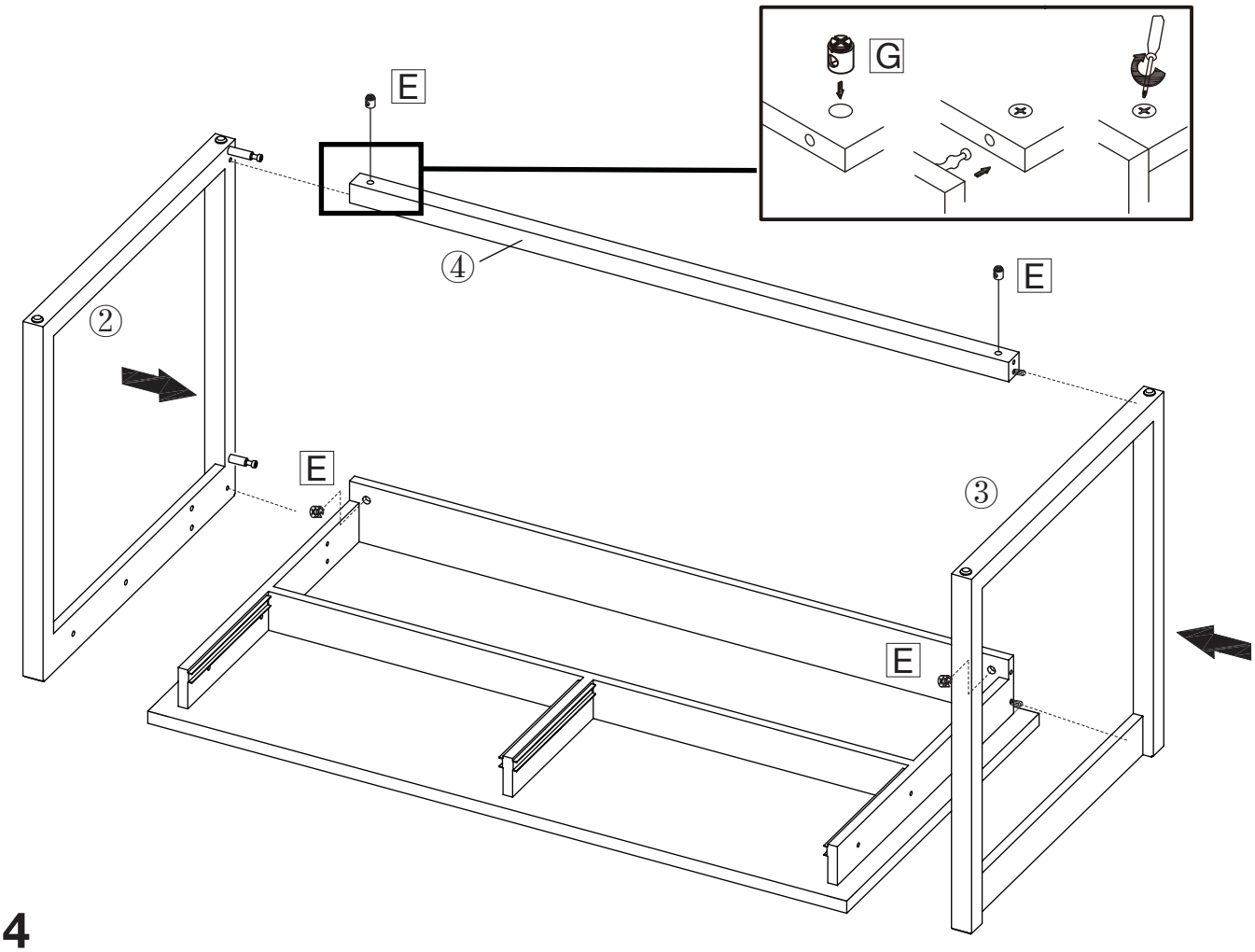

4

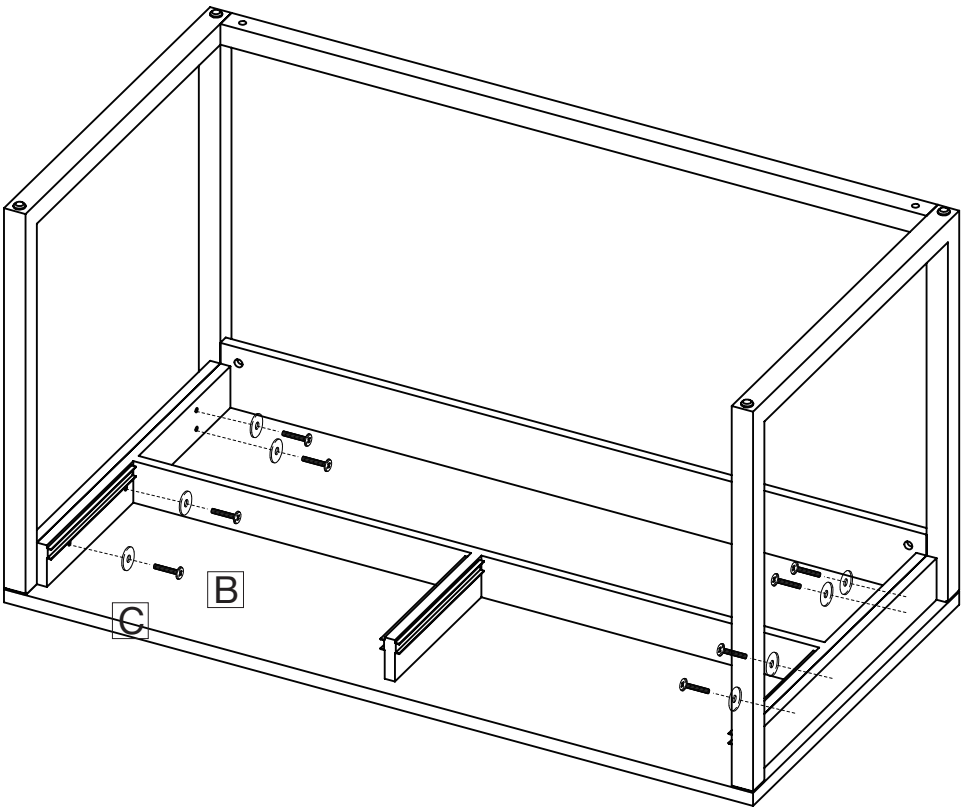

5

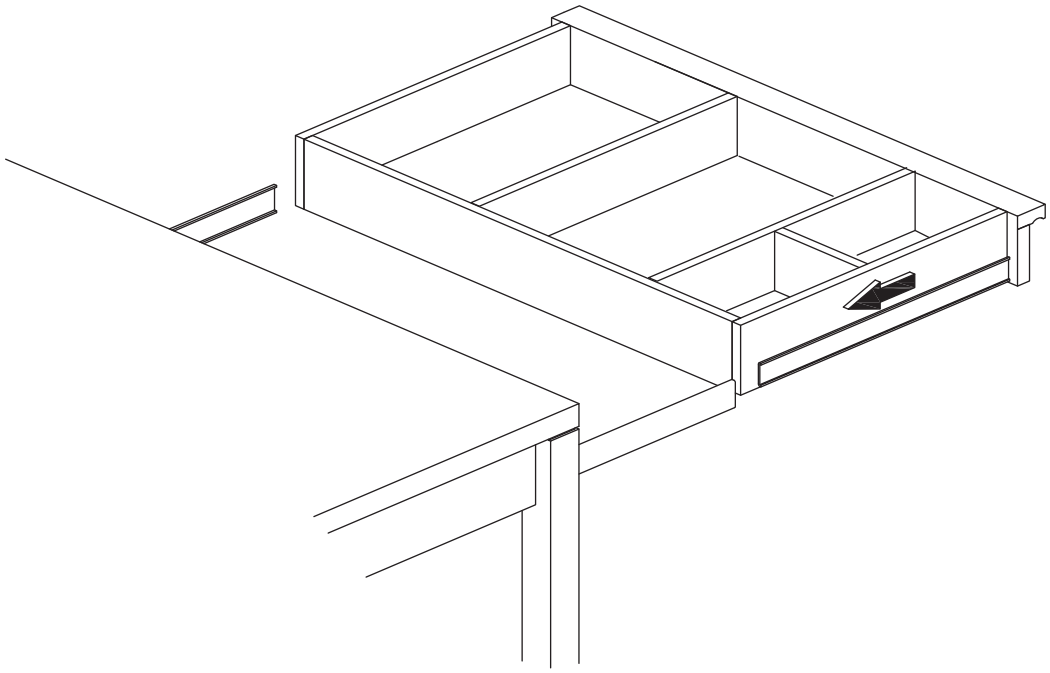

INSTRUCCIONES DE LIMPIEZA

- Limpie todas las superficies cada semana con un paño limpio. No limpie ninguna superficie con productos abrasivos o químicos agresivos.

INSTRUÇÕES DE LIMPEZA

- Limpe semanalmente toda a superfície com um pano limpio. Não limpie nenhuma superfície com productos químicos ou abrasivos.

CLEANING INSTRUCTIONS

- Wipe down all surface weekly with a clean cloth. Do not clean any surface with harsh abrasives or chemicals.

El Corte Inglés S.A.
Hermosilla 112 - 28009 Madrid
España / Espanha / Spain. NIF: A-28017895
Fabricado en / na China / Made in China
hogar.elcorteingles.es